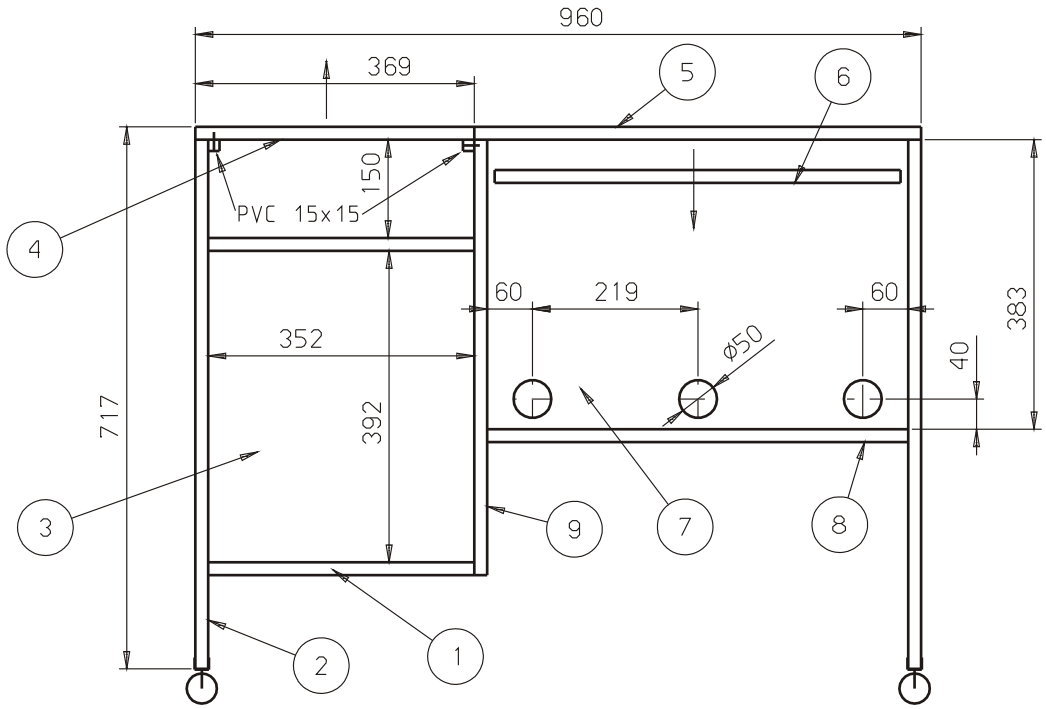

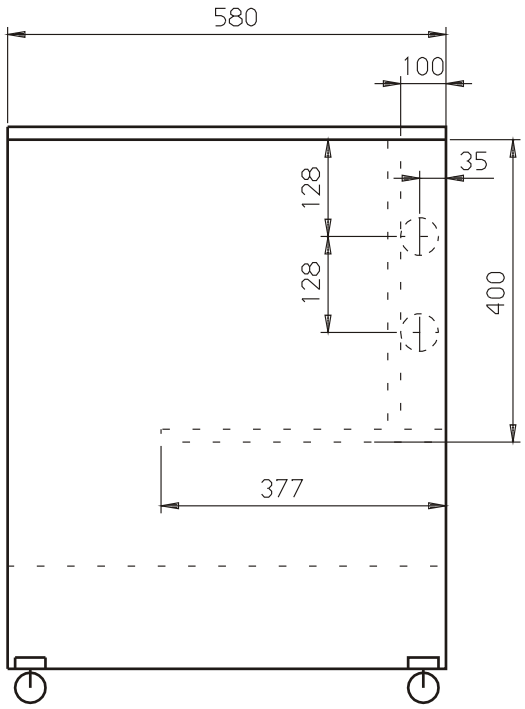

רשימת פלטות מסנדביצ' 17מ"מ עם מלמין או פורמאיקה אפור בהיר
(פלטות מס' 3 ו- 7 מדיקט רגיל 15מ"מ)

מס'	מידות, מ"מ	מיקום קנט-צבע אפור	כמות
1	352x580	ב- 2 צדדים קצרים	2
2	717x580	ב- 2 צדדים ארוכים	2
3	352x390	אין	1
4	369x580	ב- 4 צדדים	1
5	590x580	ב- 4 צדדים	1
6	540x300	ב- 4 צדדים	1
7	557x383	אין קנט, יש 3 חורים	1
8	557x377	ב- 2 צדדים ארוכים	1
9	577x580	ב- 2 צדדים קצרים	1

שולחן למחשב

1:10